YTSBR060-L2-S2-P1-14-50-70-M5-34

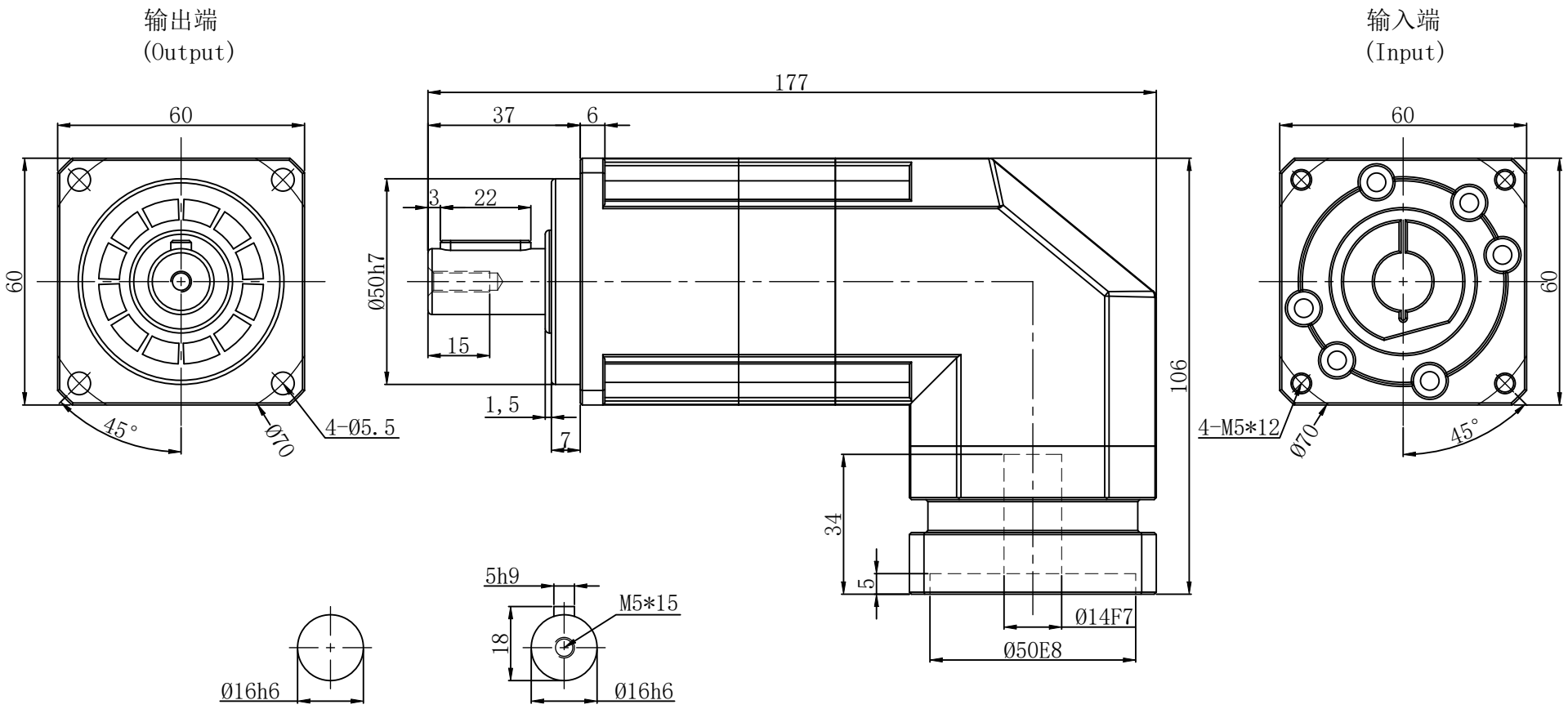

轴型式 S1　　轴型式 S2

减速比	15-100	传动效率	≈97%	转动惯量	0.09Kg.cm²
额定输出扭矩	40-60 Nm	噪音值	≤63 dB	请注意: 1.所有数据(PDF.CAD.3D)变更时，我们不做通知。 2.具体速比的额定扭矩请参照我司样本“减速机性能资料”;“用户的实际负载扭矩”X“使用系数”≦减速机的额定扭矩，否则用户发生故障，我司概不负责；使用系数请参照我司样本。	
最大输出扭矩	72-108 Nm	使用温度	-10℃～+90℃		
额定输入转速	5000 rpm	润滑方式	合成润滑脂(终身润滑)		
最大输入转速	10000 rpm	安装方向	任意		
超精密背隙 P0	--	防护等级	IP65		
精密背隙 P1	≦7 arcmin	使用寿命	20000h(连续运转减半)	比例	
标准背隙 P2	≦9 arcmin	重量	≈2.5Kg	1:1	

行星减速机

YTSBR060-L2(双级)

YITOSN
櫻田鑫自動化科技有限公司
THE YITOSN AUTOMATION TECHNOLOGY CO, LTD OF KUNSHAN
昆山市康莊路138號
TEL:0512-36885052
FAX:0512-36885053