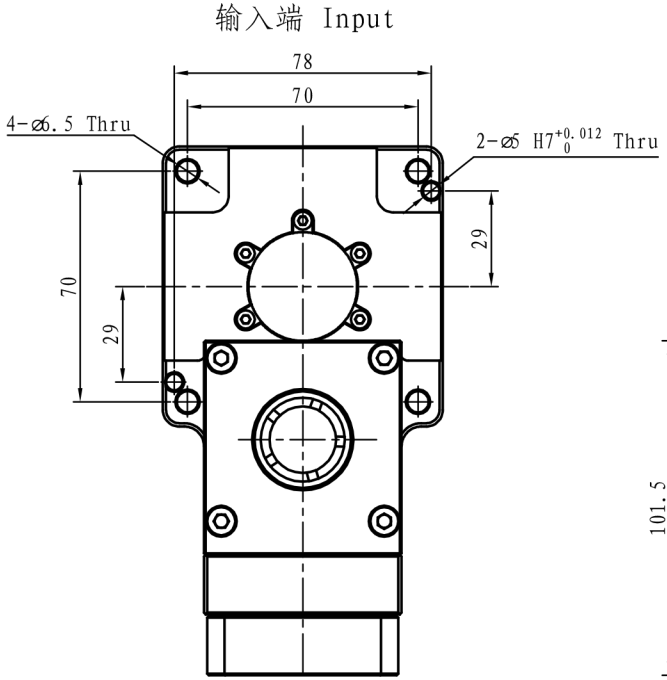

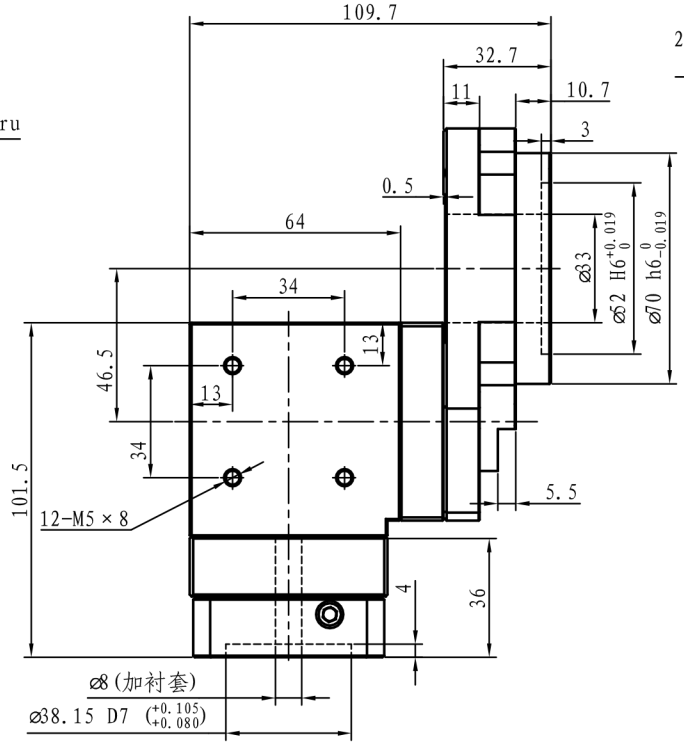

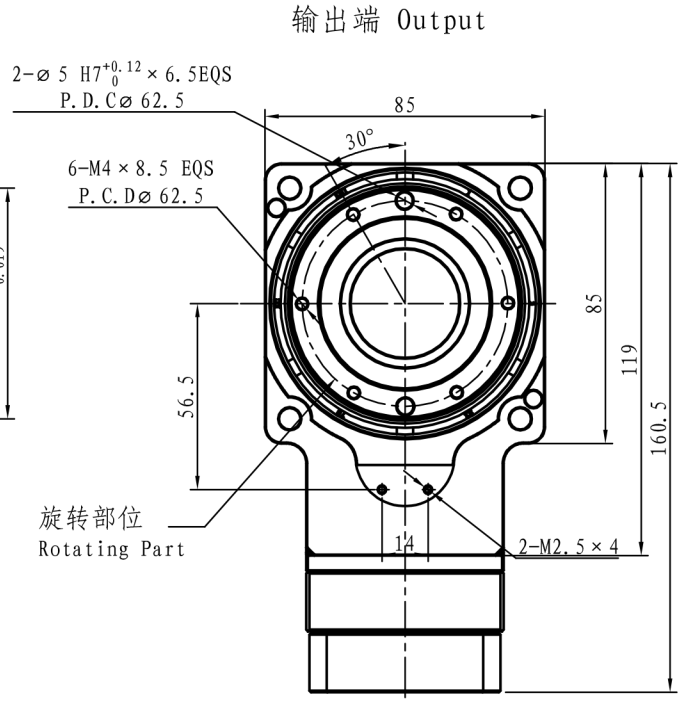

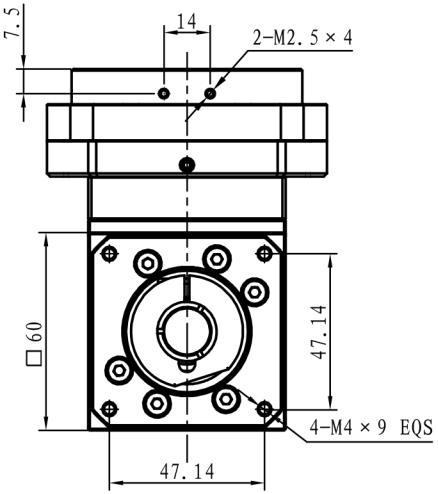

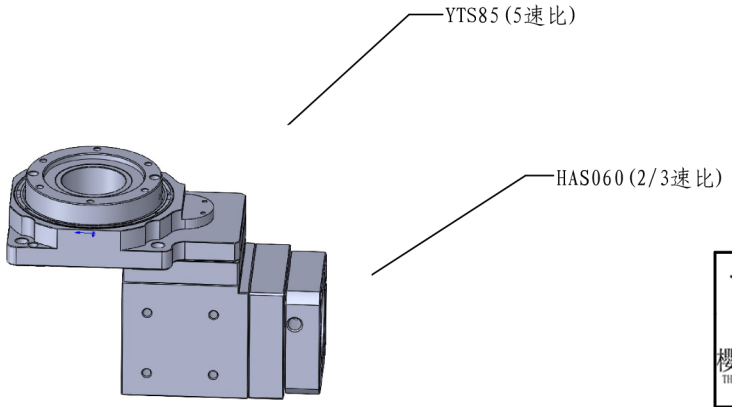

输出平台支撑 Output Platform Support	交叉滚子轴承 Crossed Roller Bearing	容许输出转速 Permissible Output Speed	200rpm	安装方式 Mounting Position	任意 Arbitrary
移动行程 Shift Motion	360° (任意角度旋转) 360° (Rotation at any Angle)	定位精度 Positioning Accuracy	≤30arcsec	润滑 Lubrication	合成润滑脂 Synthetic Grease
匹配电机(尺寸) matching motor (size)	伺服电机 Servo Motor (⌀8-⌀38.15-47.14-M4)	重复定位精度 Repetitive Positioning Accuracy	±5arcsec	使用环境温度 Operating Temperature	-10℃~90℃
速比 Reduction Ratio	10K 15K	容许轴向负载 Allowable Axial Load	500N	使用寿命 Service Life	20000h
额定输出扭矩 Rated Output Torque	18Nm	容许径向负载 Allowable Radial Load	250N	防护等级 Level of Production	IP65
最大加速扭矩 Max Acceleration Torque	32.4Nm	工作台面平行度 Parallelism of Output Platform	0.02mm	噪音值 Level of Noise	≤63dB
急停扭矩 Emergency Stop Torque	54Nm	工作台端面跳动 Runout of Output Platform Surface	0.01mm	确认签字处(日期) Confirmation of Signature (Date)	
转动惯量 Rotational Inertia	1203×10^{-6}kg.m^2	工作台外圆跳动 Runout of Output Platform Excircle	0.01mm	备注 Remark	

YITOSN
樱田鑫自動化科技有限公司
THE YITOSN AUTOMATION TECHNOLOGY CO, LTD OF KUNSHAN

中空旋转平台
Hollow Rotating Platform

型号 Model:
YTS85Z-10(15)K

幅面 Size	单位 Units	重量 Weight	比例 Scale
A3	mm	2.11kg	3:5

投影方式 Projective Mode: