第三视角

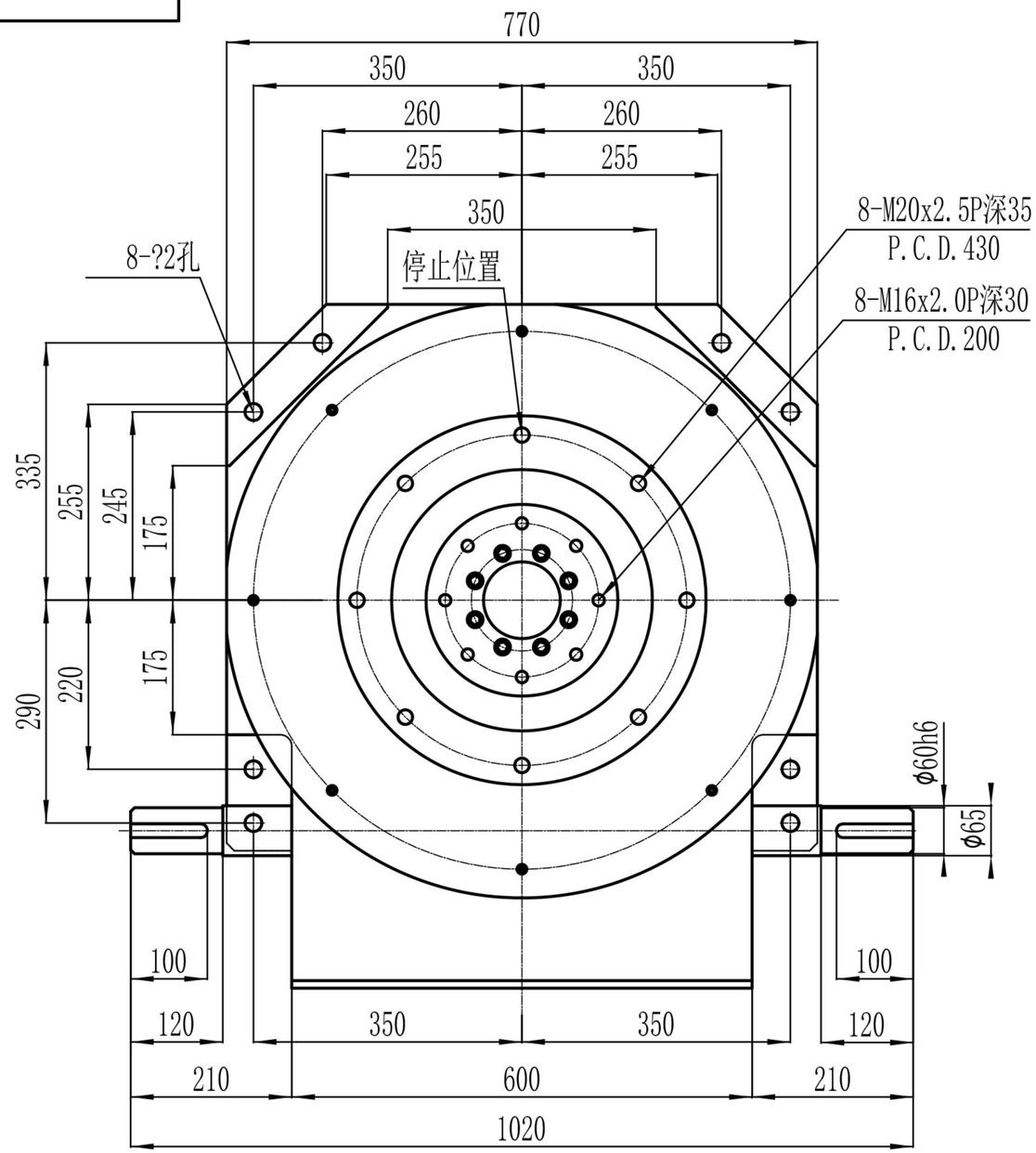

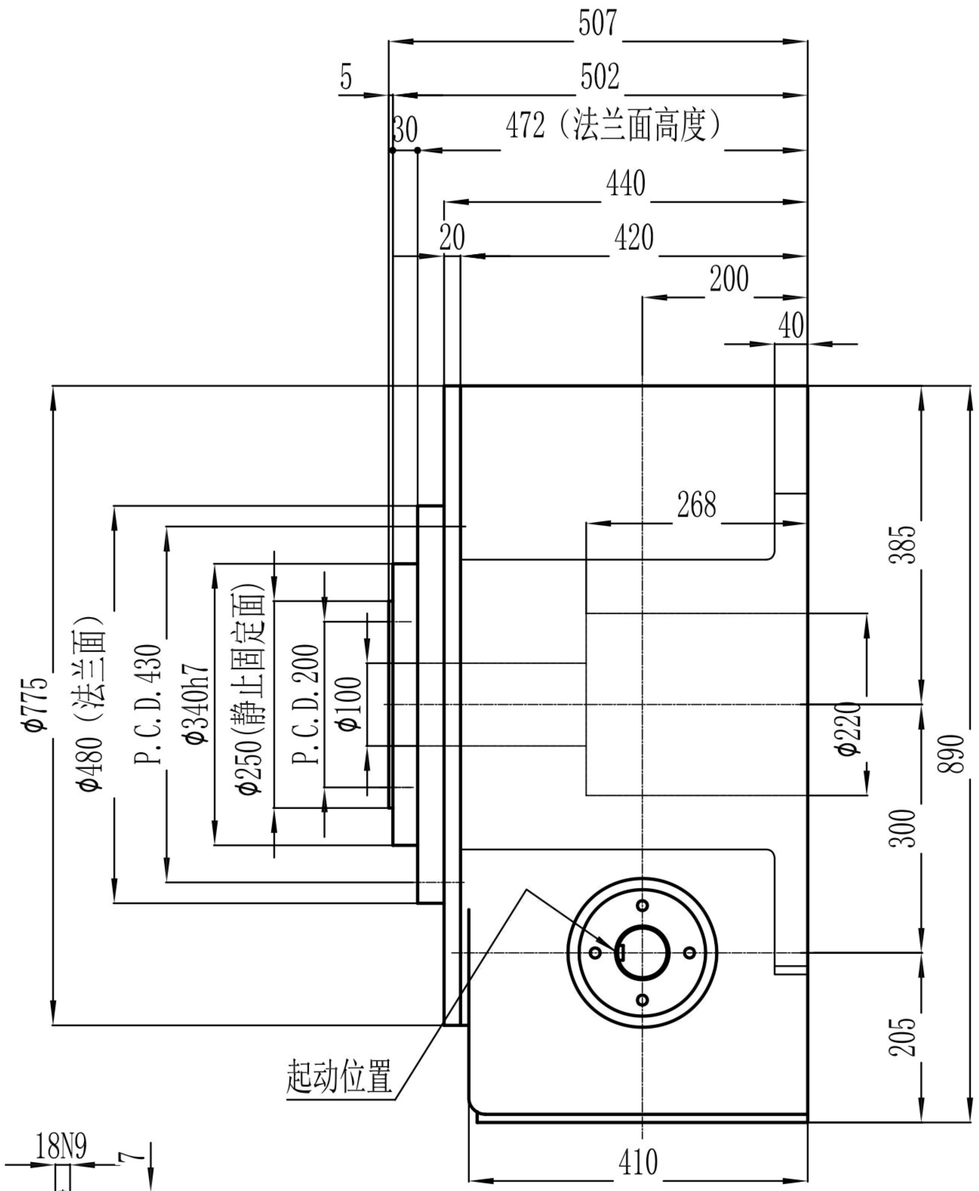

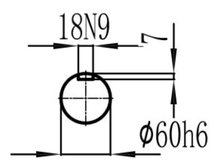

入力軸

項目	符號	單位	數值	項目	符號	單位	數值	項目	單位	數值
出力軸容許徑向負荷	C1	kgf	4500	入力軸最大彎曲力矩	C4	kgf	3800	定位分割精度	sec.	≤30
出力軸容許軸向負荷	C2	kgf	3300	入力軸最大扭矩	C5	kgf-m	1000	重量	kg	1100
入力軸容許徑向負荷	C3	kgf	2800	入力軸的CD^2(注1)	C6	kgf-m^2	2.7			

注1：入力軸的CD^2是在停留範圍內的數值

注2：C1至C5數值是達到安全係數=2時的數值

外觀圖

RU300ZT

YITOSN
櫻田鑫自動化科技有限公司
THE YITOSN AUTOMATION TECHNOLOGY CO, LTD OF KUNSHAN
昆山市康莊路138號
TEL:0512-36885052
FAX:0512-36885053